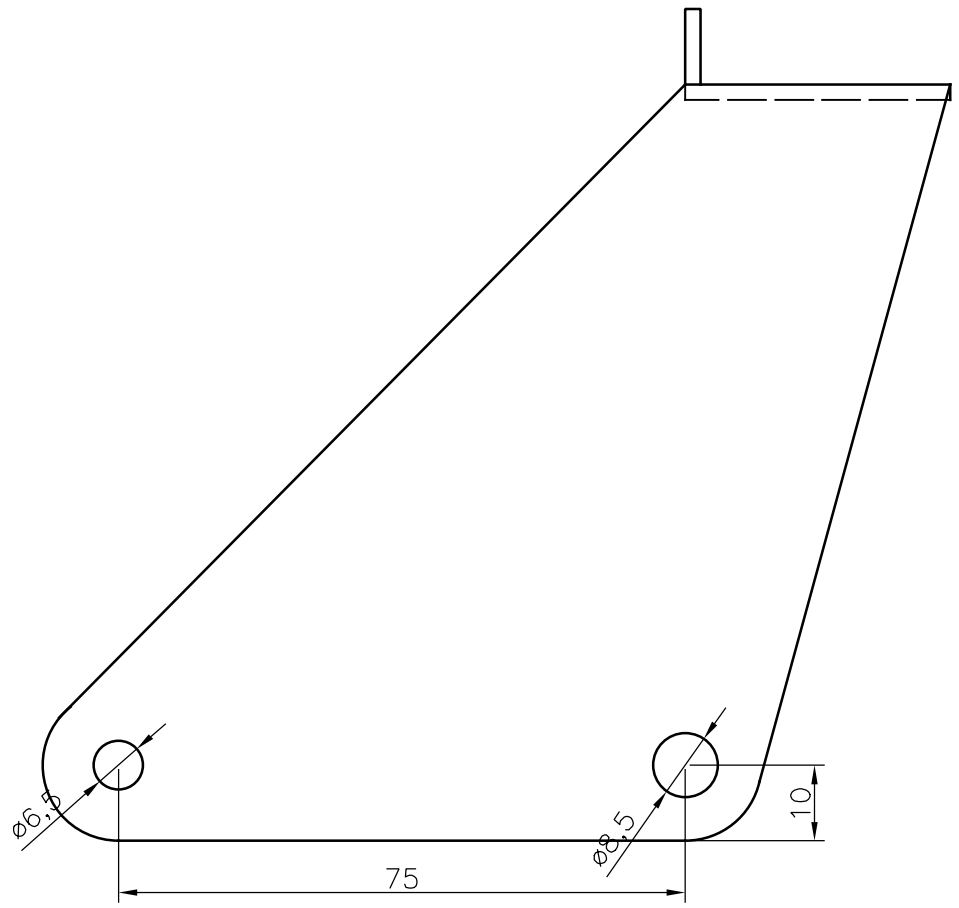

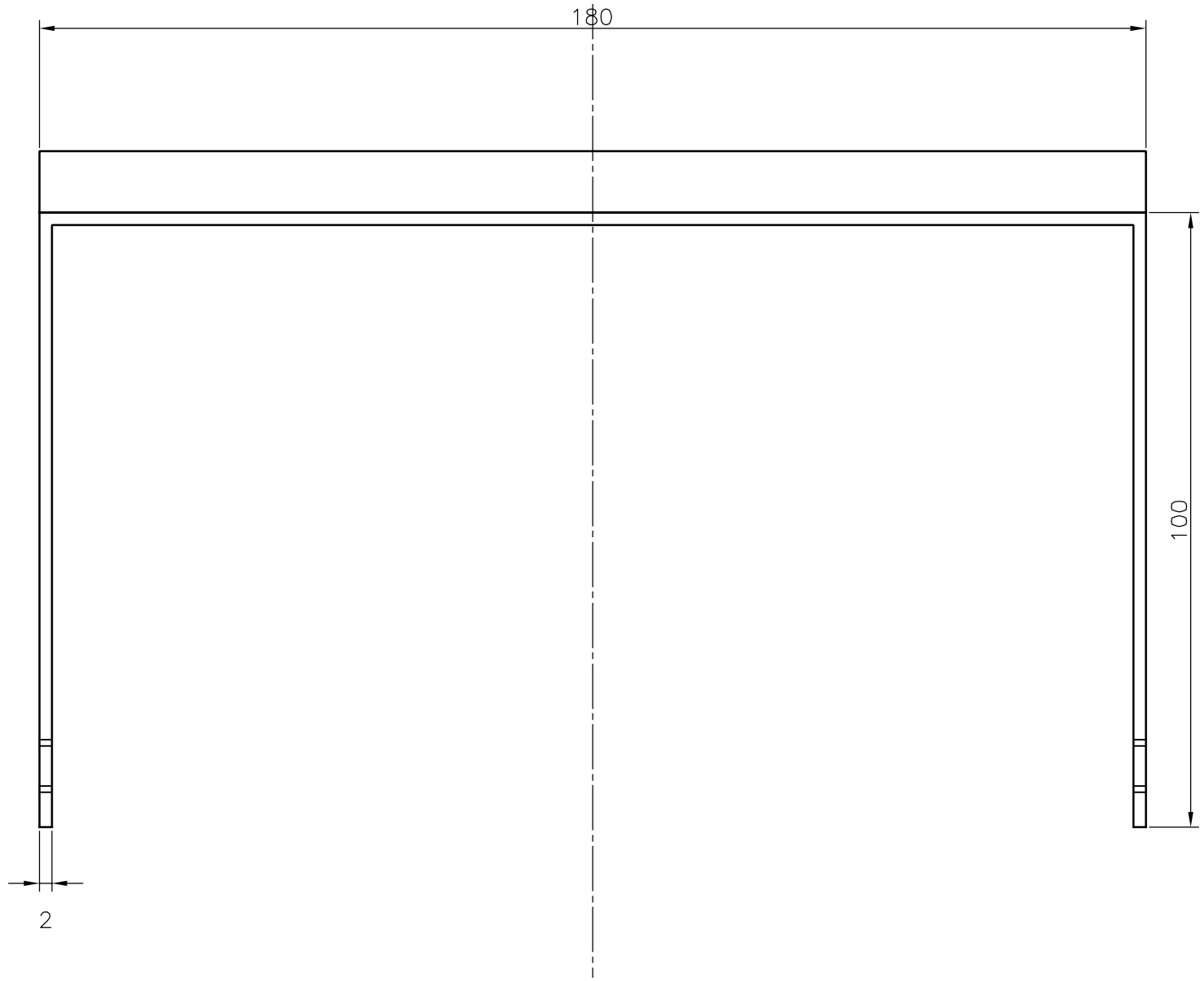

ABWICKLUNG

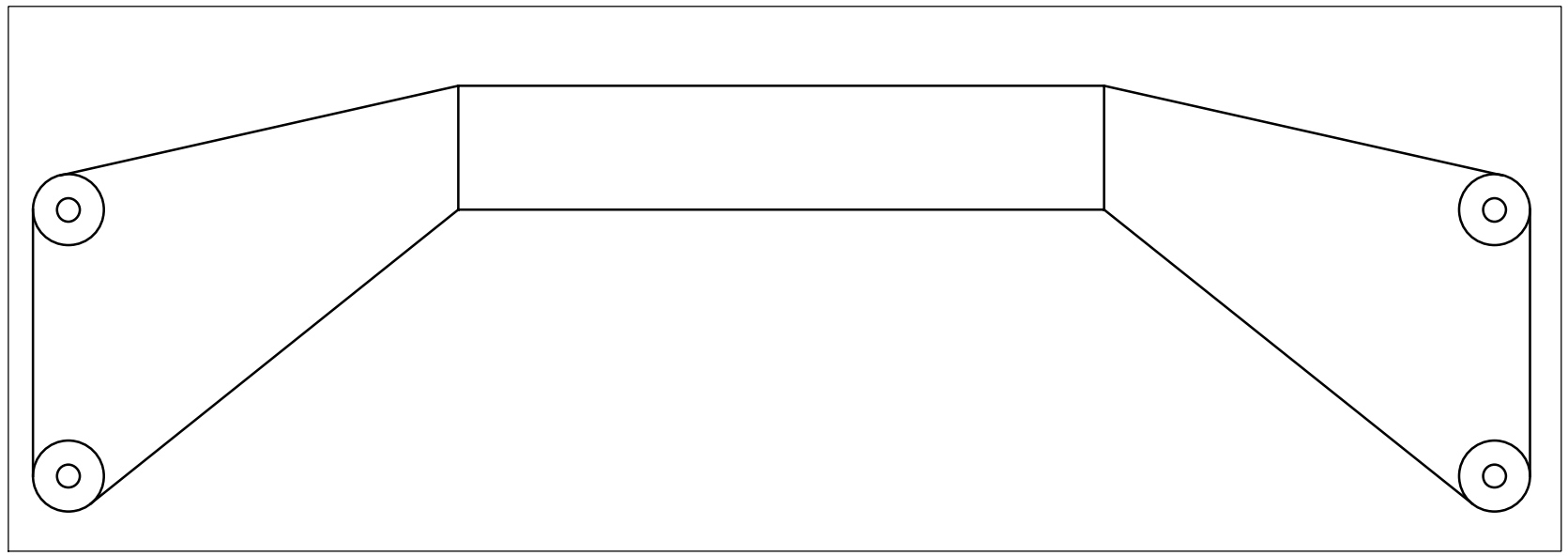

Verwendungsbereich				(zul. Abw.)		(Oberfläche)	Maßstab	(Gewicht)
							Werkstoff ALUMINIUMBLECH Rohteilnummer Modell-Nr	
					Datum	Name	(Benennung)	
				Bearb	03.06.22	PRUIN	FERNLICHTHALTER HORWIN CR6	
				Gep.				
				Norm				
				Firma, Zeichnungshersteller			(Zeichnungsnummer)	Blatt
Zust.	Änderung	Datum	Name	(Urspr)			(Erst. f.)	(Erst. d)